ATLANTIS automatica DT 1000 shrink tank

Nei casi di utilizzo di buste per sottovuoto termoretraibili, alla Atlantis 1000-1350 viene abbinato l'utilizzo del tunnel automatico tipo DT1000 con riscalamento elettrico delle resistrenze, che termoretrae il prodotto mediante immersione in un bagno di acqua calda.

La vasca DT 1000 è realizzata completamente in acciaio inox, il carico e lo scarico dei prodotti avvengono grazie ad un nastro motorizzato a velocita regolabile, inoltre delle apposite tendine salva vapore e un motore di aspirazione da 0,25kw7H con apposito camino di scarico con 100mm diametro, contengono la fuoriuscita del calore/vapore verso l'esterno, anche per DT 1000 il funzionamento è controllato da un pannello di controllo Omron touch-screen da 7 pollici.

La presenza di uno sportello frontale con apertura verso l'alto, consente l'accesso all'interno del vasca DT 1000 per effettuare in sicurezza le semplici e veloci operazioni di pulizia e manutenzione. Nel caso di utilizzo di prodotti che non necessitano la termoretrazione la vasca può essere utilizzato anche solo come semplice nastro di trasporto.

For use with heat shrinking vacuum bags, Atlantis 1000-1350 is fitted with a DT1000 automated shrink tunnel combination unit with electronically heated resistors. Film shrinking is achieved by immersing the product in a hot water shrink tank.

The DT 1000 shrink tank is made in stainless steel. Products are loaded/unloaded via a motorized belt with adjustable speed. A set of rubber curtains and a 0.25kw7H fan with a 100mm diameter suction tube minimize heat/water vapour loss. The DT 1000 shrink tank is controlled via a 7'' Omron touch-screen control panel.

A front door with upward opening allows for easy access to the internal parts of the DT 1000 tank for safe and quick cleaning and maintenance. For use with products that do not need heat shrinking, the tank can be used as a belt.

ATLANTIS Vasche termo retrazione Automatica DT 1000

DT 1000 Automatica è una vasca di termoretrazione ad acqua interamente realizzata in acciaio inox e dotata di nastro motorizzato per carico prodotto.

DT 1000 Automatica is a water shrink tub made of stainless steel with adjustable speed loading conveyor

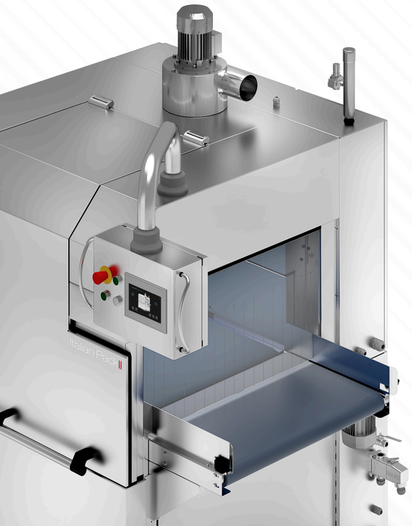

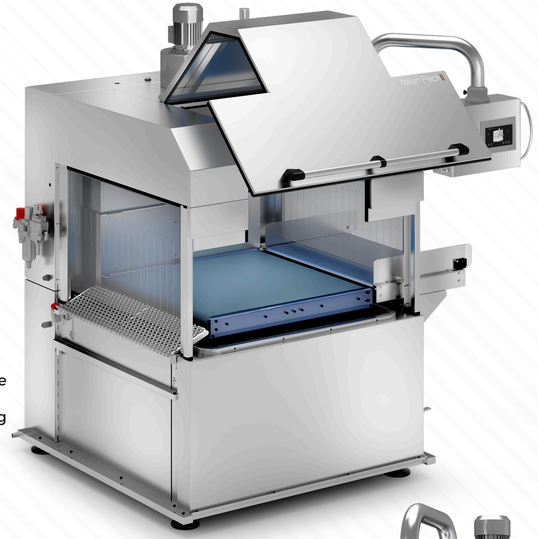

Pulizia facile

Easy cleaning

PLC Touch Screen Control Panel

Plc Touch wide screen 7.2" a 65,000 colori, porte USB/ethernet, 99 programmi, personalizzazione della lingua, controllo temperatura integrato, gestione avanzata parametri MAP, Tray SKIN e graduate vacuum.

7.2" PLC Touch screen, 65,000 display colors, USB port/ Ethernet, 99 packaging programs, language selection, integrated temperature control, menu-driven M.A.P. parameters, skin tray and gradual vacuum.

Specifiche tecniche
Technical Specifications

✔ Standard
● Optional
✕ Non disponibile - Not available

Peso (kg) Weight (kg)	600
Dimensioni vasca di immersione (mm) Sized dipping tank (mm)	800x850
Profondità di immersione (mm) Immersion depth (mm)	450
Capaità vasca (lt) Tank capacity (lt)	400
Collegamento elettrico (standard) Electric wire (standard)	3x400 V+PE, 50/60 Hz
Potenza assorbita (KW) Absorbed power (KW)	31
Consumo aria (Nl/ciclo) Air consumption (Nl/cycle) Ø	25
Tempo ciclo (sec) Cycle time (sec)	4/10

Altri opzionali Other options	
Tubo di aspirazione Ø 100	✔
Tubo di aspirazione Ø 120	●
Motore aspiratore 0.25 kw	✔
Motore aspiratore 0.55 kw	●
Tendina protezione uscita vapore:	
Tendina singola	✔
Tendine doppie	●

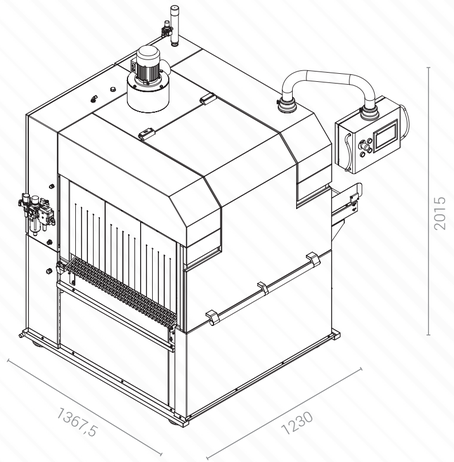

Italian Pack
Packaging Machines Since 1988