ROBBY

LA LÉGENDE REVIENT - LE NOUVEAU ROBBY

FICHE TECHNIQUE

LE POUSSOIR SOUS-VIDE POUR L'ARTISANAT

Polyvalence, flexibilité, efficacité

Le Robby est un poussoir sous-vide fiable et robuste avec pompe à palettes rotatives pour l'artisanat de la viande. Spécialement conçu pour répondre aux besoins de petits lots de production et aux changements fréquents de produits, c'est le partenaire idéal pour le travail quotidien dans les charcuteries.

Avantages

- Parfaitement adapté au portionnement de précision de mélanges mous et très fermes
- Combinable de manière flexible avec la main automatique VEMAG sans entretien pour tout type de boyaux, de clipeuse, de tête de remplissage et d'enfileur à boyaux
- Montage simple et rapide car il comporte peu de pièces
- Fonctionnement intuitif et rapide à l'aide d'un écran tactile de 12 pouces
- Nettoyage rapide et simple
- Produit résiduel minimal
- Très peu de maintenance
- Disponibilité maximale de la machine

Conception intelligente - technologie simple

Le principe

- Accès extrêmement simple et spacieux à la machine grâce à deux portes pivotantes
- Système d'aspiration extrêmement hygiénique dont la zone de nettoyage est facile à voir
- Protection supplémentaire pour tous les composants électriques du VEMAG 'Box-in-Box'

Les avantages

- Entretien extrêmement simple et meilleure disponibilité de la machine
- Nettoyage véritablement fiable et sans risque
- Amélioration de la sécurité de production
- Un investissement durable et sécurisé

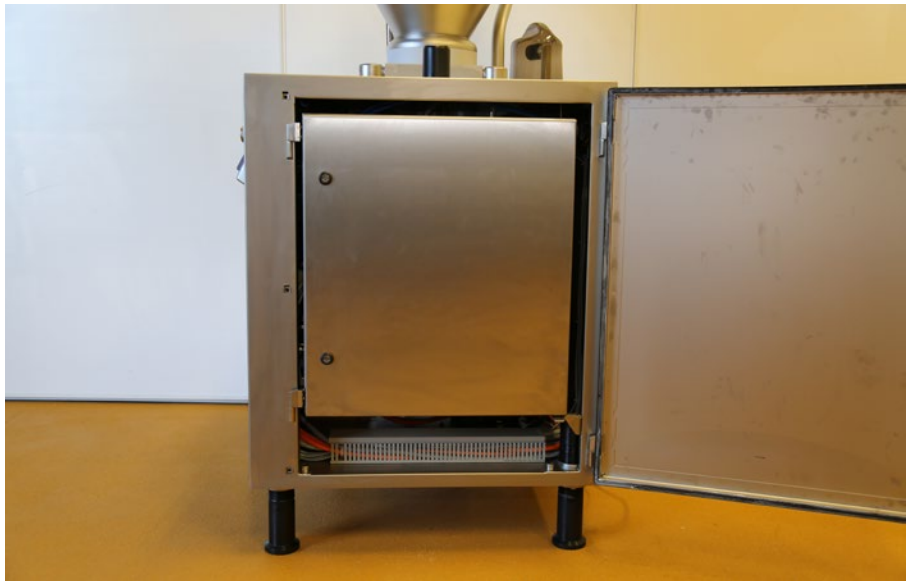

Système VEMAG Box-in-Box

Le système d'alimentation - cœur de la machine

Le principe

- Le système d'alimentation se compose seulement de cinq parties
- Système flexible pour la large gamme de produits typique du secteur l'artisanat
- Pièces du système d'alimentation en acier inoxydable
- Technologie servo de précision avec commande intelligente

Les avantages

- Montage simple et rapide
- Haute qualité constante pour tous les produits
- Hygiène et longévité
- Coûts d'entretien minimaux et poids parfaits

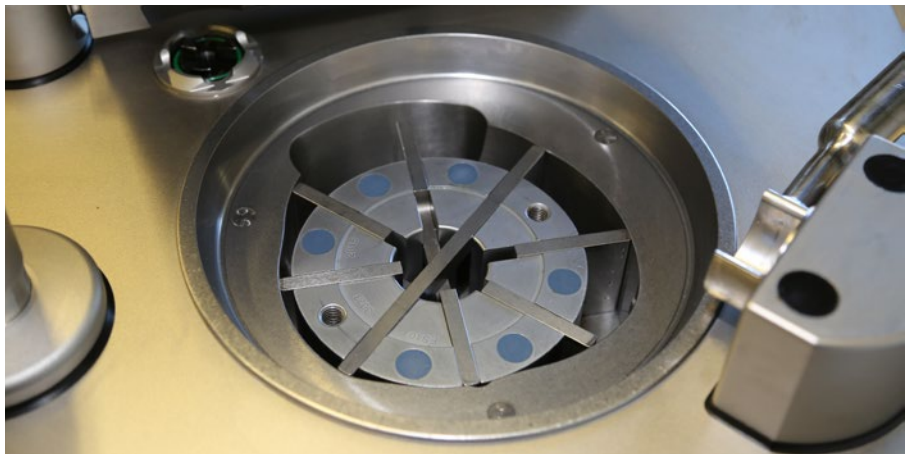

Système de rotor à palette

La trémie – remplissage parfait dans le système d'alimentation

Le principe

- Géométrie optimale de la trémie pour un flux de produit constant
- Meilleur remplissage car tous les mélanges courants peuvent être alimentés activement

- Trémie divisée

Les avantages

- Aspect optimal du produit car le produit est introduit uniformément sans farçissage
- Quantité minimale résiduelle de produits mous ou fermes
- Chargement ergonomique de la trémie, quelle que soit la taille du lot

Trémie avec chargeur

La commande - simple et ingénieux

Le principe

- Écran tactile intuitif de 12 pouces avec aperçu rapide et bouton d'accueil
- Tous les rapports d'état du poussoir et les programmes de remplissage sont affichés

Les avantages

- Les paramètres sont directement faciles à contrôler
- Élimine les erreurs de fonctionnement
- Programmes de remplissage optimisés pour chaque produit

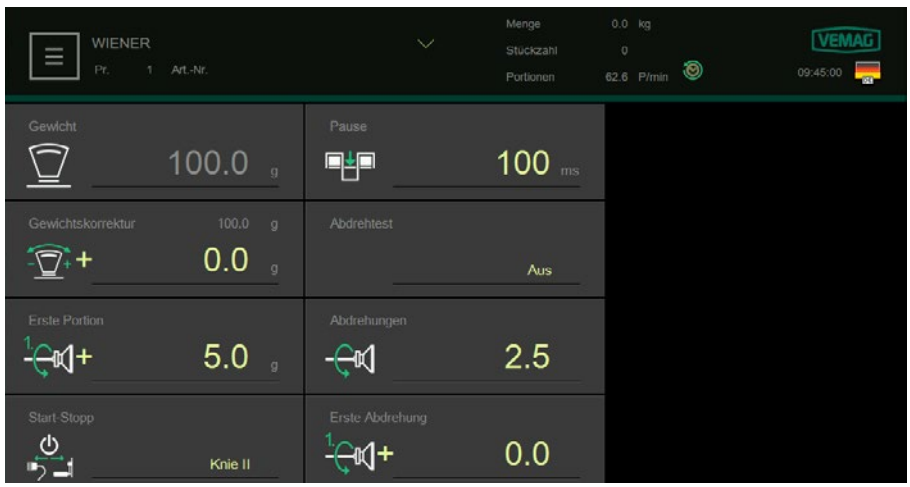

Ecran tactile 12“ pouces

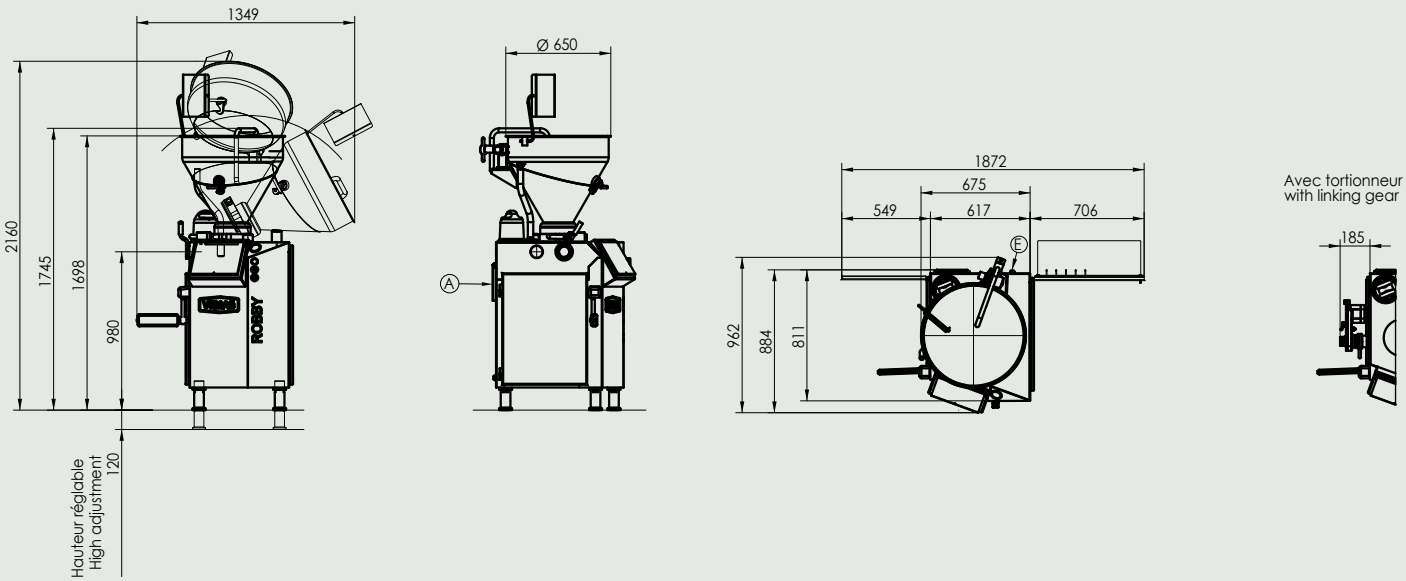

Schéma Technique

A = Air comprimé E = Raccordement électrique W = Raccordement eau

CARACTERISTIQUES TECHNIQUES	
	Robby
Puissance de remplissage	jusqu'à 2,300kg/h 0–100,000 g par mesure
Poids par portion	de 0.1 g à 1,000 g 1 g au-dessus de 1,000 g
Vitesse de portionnement	

Standard		Servo	
Poids	**Portions/min.**	**Poids**	**Portions/min.**
25 g	410	25 g	570
50 g	310	50 g	411
100 g	220	100 g	260
200 g	140	200 g	160

Équipement pompe à vide	16 m³/h
Poids	approx. 426 kg
Capacité de la trémie	105 l
Puissance nominale totale	5.8 kW

VEMAG Maschinenbau GmbH • Weserstr. 32 • 27283 Verden • Germany

Fournitures • Équipements • Services
pour l'Industrie Alimentaire
FÉSIA
P.A.E.I. du Giessen
1 rue du Brischbach 67750 SCHERWILLER
Adresse postale : BP 10026 - 67601 SÉLESTAT CEDEX
Tél.: 03 88 92 35 40 - Fax : 03 88 92 95 81
www.fesia.eu
www.fesia-saveurs.fr

© VEMAG 2019 – Subject to technical amendments. EN 04/19